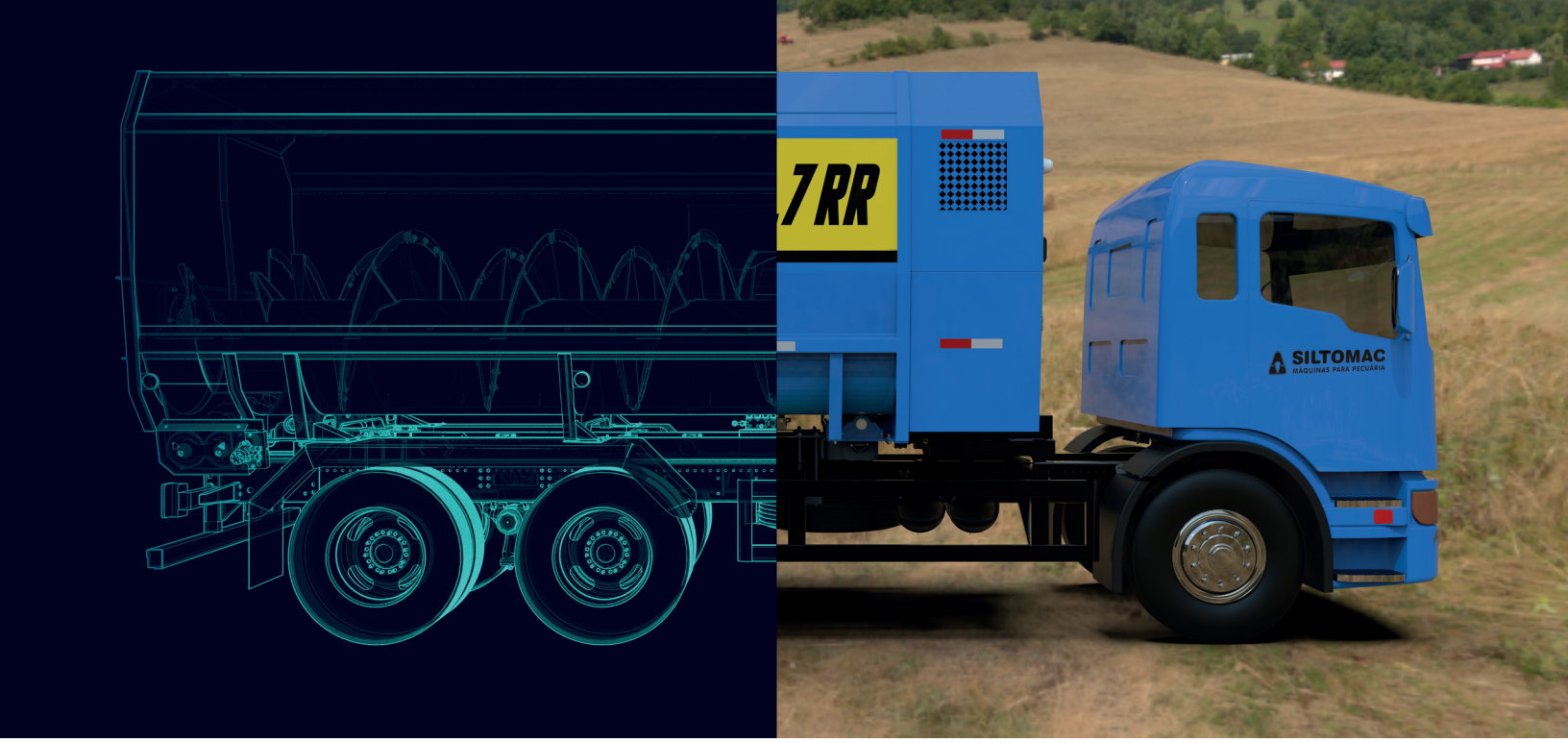


DIGITAL INDUSTRIES SOFTWARE

# Nowości w oprogramowaniu Designcenter Solid Edge 2026

Połączenie wydajności z elastycznością dzięki sztucznej inteligencji

**Zalety**

- Inteligentniejsze metody pracy dzięki opartym na sztucznej inteligencji narzędziom takim jak Magnetic Snap Assembly, Automatic Drawing do tworzenia rysunków i asystent Copilot w oprogramowaniu Designcenter X Solid Edge.
- Eksplorowanie duże złożenia w imersyjnym widoku z punktu widzenia pierwszej osoby przy użyciu nowego polecenia Walkthrough.
- Szybsze modelowanie części blaszanych i innych dzięki automatyzacji tab-and-slot, wzorcom wypełniania i zintegrowanemu sterowaniu grubością ścian.
- Szybsze tworzenie rysunków przy użyciu funkcji automatycznego generowania rysunków 2D, ulepszonym tabelom otworów i widokom przekrojów 3D PDF.

**Podsumowanie**

Oprogramowanie Designcenter Solid Edge® 2026 oferuje wydajność projektowania nowej generacji dzięki efektywnym narzędziom opartym na sztucznej inteligencji, imersyjnej wizualizacji i elastycznym rozwiązaniom chmurowym, które pozwalają pracować inteligentniej i szybciej. Najważniejsze z nich to polecenia oparte na sztucznej inteligencji, takie jak Magnetic Snap Assembly, automatyczne tworzenie rysunków i asystent Copilot w oprogramowaniu Designcenter X w Solid Edge, a także imersyjne metody oceny projektu przy użyciu nowego polecenia Walkthrough.

Ulepszone funkcje modelowania części blaszanych i innych oraz tworzenia rysunków usprawniają przepływy informacji na potrzeby produkcji i zwiększają precyzję działania. Dzięki rozbudowanym opcjom licencjonowania na podstawie wartości i bezproblemowej interoperacyjności danych oprogramowanie Designcenter Solid Edge 2026 zapewnia swobodę skalowania funkcjonalności, globalną współpracę i projektowanie w tempie opracowywania innowacji.

SIEMENS

siemens.com/solidedge

**Korzyści:** *ciąg dalszy*

- Możliwość dostosowania środowiska projektowania dzięki ustawieniom zapisanym w chmurze, trybowi ciemnemu i ulepszonym paskom poleceń.
- Rozszerzenie możliwości projektowania na żądanie dzięki narzędziom do symulacji, projektowania generatywnego, trasowania przewodów elektrycznych itp. dostępnym w modelu licencjonowania na podstawie wartości.
- Globalna współpraca dzięki oprogramowaniu NX X Essentials dostępnemu w przeglądarce i kompatybilności z rozwiązaniem Parasolid zapewniającej bezproblemowe przepływy informacji.
- Inteligentne, kompatybilne i innowacyjne projekty dzięki możliwości ponownego wykorzystania danych oraz łatwej w obsłudze funkcji migrowania starszych lub zewnętrznych danych CAD z systemów innych firm.

**Inteligentne i szybkie projektowanie w oprogramowaniu Designcenter X Solid Edge**

Oprogramowanie Designcenter X Solid Edge oferuje pełne możliwości rozwiązania Designcenter Solid Edge w bezpiecznym środowisku SaaS, które umożliwia zainstalowanie oprogramowania w dowolnej lokalizacji, dostęp do automatycznych aktualizacji i zarządzanie projektami CAD bez dodatkowych kosztów IT. Wbudowana funkcja zarządzania danymi w chmurze obsługiwana przez oprogramowanie Teamcenter X zapewnia porządek, dostępność i bezpieczeństwo projektów z uwzględnieniem kontroli wersji, pobierania/zwracania i przepływami informacji dotyczącymi wydania projektu. Zespoły mogą wizualizować, oznaczać i omawiać projekty w czasie rzeczywistym. Ponadto zaawansowane funkcje sztucznej inteligencji – od narzędzia Magnetic Snap Assembly po asystenta Design Copilot zintegrowanego z aplikacją – pomagają zachować koncentrację i produktywność.

**Sztuczna inteligencja, która rozumie i ulepsza sposób pracy użytkownika, pozwala pracować mądrzej, a nie ciężej**

W oprogramowaniu Solid Edge 2026 wykorzystano sztuczną inteligencję (SI) tam, gdzie jest najbardziej potrzebna: przy realizacji projektów w krótszym czasie i przy mniejszym nakładzie pracy. Funkcja Magnetic Snap Assembly, która automatycznie wykrywa odpowiednie relacje za użytkownika, umożliwia błyskawiczne łączenie złożeń. Nowe narzędzie Automatic Drawing automatyzuje tworzenie rysunków, dzięki czemu można poświęcić więcej czasu na projektowanie, a mniej na dokumentowanie tego procesu. Gdy użytkownik potrzebuje pomocy, asystent Design Copilot w oprogramowaniu Designcenter X Solid Edge oferuje odpowiedzi, sugestie i wskazówki w czasie rzeczywistym, które pomogą przejść dalej, bez zakłóceń ani zgadywania.

**Pewne tworzenie przejrzystych projektów w dowolnej skali**

Zarządzanie wieloelementowymi złożeniami jest teraz o wiele łatwiejsze: można tworzyć wiele wyświetlanych konfiguracji bez powielania plików i szybko przełączać się między widokami, aby ocenić projekt lub wygenerować jego dokumentację. Ulepszone narzędzia do kopiowania części ułatwiają ponowne wykorzystanie geometrii z zachowaniem wysokiej precyzji, a nowe opcje widoku rozstrzelonego umożliwiają dzielenie złożeń w celu usprawnienia komunikacji i planowania. Te ulepszenia zapewniają większą elastyczność i kontrolę oraz pomagają pracować szybciej i efektywniej, od etapu opracowania koncepcji do gotowego projektu.

**Inteligentniejsze wytwarzanie części blaszanych i opracowywanie lepszych projektów części**

Nowe funkcje, które ulepszają proces projektowania od modelowania precyzyjnych części po przygotowanie części blaszanych do produkcji, pomagają projektować szybko i pewnie. Funkcja automatyzacji tab-and-slot pozwala tworzyć zazębiające się połączenia w kilka sekund, a zintegrowane sterowanie grubością ścian dostępne we wszystkich najważniejszych poleceniach modelowania umożliwia szybkie generowanie cech cienkościennych. Rozszerzona obsługa grawerowania i inteligentniejsze przycinanie kołnierzy upraszczają tworzenie detali i poprawiają wykonalność. Dzięki nowemu narzędziu Fill Pattern można bez trudu stosować powtarzające się cechy do powierzchni, niezależnie od tego, czy chodzi o symulację tekstur, czy zmniejszenie masy.

**Zupełnie nowa perspektywa dzięki możliwości obejrzenia projektu od wewnątrz**

Nowe polecenie Walkthrough pozwala poruszać się po złożeniu od wewnątrz, przy użyciu pomocą klawiatury, myszy, a nawet kontrolera Xbox®. W ten sposób można badać duże modele z perspektywy pierwszej osoby, rejestrować ścieżki przelotowe i wykorzystywać je ponownie w animacjach lub prezentacjach dla uczestników procesu. Zarówno podczas przeglądania złożonych układów, jak i prezentowania wyników pracy polecenie Walkthrough zamienia każdą ocenę projektu w imersyjne, interaktywne doświadczenie, bez konieczności używania dodatkowych narzędzi.

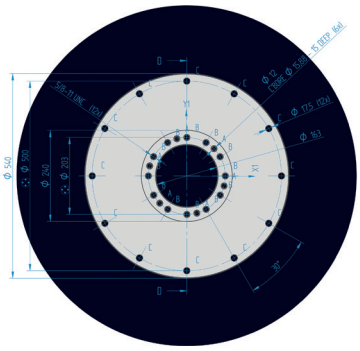

**Wyraźne, szybkie i dokładne rejestrowanie wszystkich szczegółów**

Tworzenie rysunków technicznych i dodawanie szczegółów jeszcze nigdy nie było tak szybkie i niezawodne. Przy użyciu narzędzi opartych na sztucznej inteligencji, które upraszczają konfigurację i zmniejszają liczbę poprawek, można automatycznie generować rysunki 2D. Możliwość dodawania płaszczyzn do płaszczyzny środkowej jednym kliknięciem, funkcja monitorowania rewizji bezpośrednio na rysunkach i symbole specjalne pozwalają ustandaryzować komunikację między zespołami. Nowe funkcje zapewniają również większą precyzję tabel otworów, obsługują naklejki w widokach cieniowanych i umożliwiają dołączanie widoków przekrojów do plików 3D PDF, dzięki czemu każdy uczestnik procesu – od hali produkcyjnej po łańcuch dostaw – może znaleźć dokładnie to, czego potrzebuje.

**Możliwość dostosowania rozwiązania do indywidualnego stylu pracy, przepływu informacji i celów**

Od aktualizacji interfejsów po ustawienia oparte na chmurze, oprogramowanie Solid Edge 2026 zapewnia większą kontrolę nad środowiskiem projektowania. Bibliotekę części można skonfigurować odpowiednio do przepływu informacji, przełączenie w tryb ciemny zwiększa komfort pracy, a zaprojektowane na nowo paski poleceń, które zmniejszają liczbę kliknięć i zwiększają czytelność, usprawniają proces modelowania. Obsługa cofania/ponawiania w odniesieniu do poleceń widoczności zwiększa elastyczność podczas pracy z dużymi złożeniami, a ustawienia zapisane w chmurze zapewniają spójne środowisko, niezależnie od lokalizacji lub stylu pracy.

**Swobodny dostęp do zaawansowanych narzędzi w zależności od potrzeb pozwala odkrywać nowe możliwości**

Licencjonowanie na podstawie wartości usuwa bariery utrudniające wypróbowanie nowych narzędzi i skalowanie możliwości. W ten sposób można zapoznać się z zaawansowanymi produktami dodatkowymi do symulacji, projektowania generatywnego, projektowania układów rur, trasowania przewodów elektrycznych itp., bez konieczności zaciągania długoterminowych zobowiązań. Nowe opcje dostępne w tym roku poszerzają zakres możliwości, oferując obsługę wszystkiego, od zaawansowanych pomiarów po analizy CFD. Niezależnie od tego, czy chodzi o rozwiązanie jednorazowego problemu, czy poszerzanie umiejętności zespołu, dostęp oparty na tokenach zapewnia swobodę, która pozwala pracować mądrzej, lepiej określać budżet i rozwijać się we własnym tempie.

**Większe możliwości projektowania – w dowolnym czasie i lokalizacji oraz na dowolnym urządzeniu**

Oprogramowanie NX X Essentials, stanowiące część pakietu Designcenter, rozszerza możliwości oprogramowania Solid Edge, dając dostęp do narzędzi CAD, CAM i CAE w środowisku przeglądarki internetowej bez konieczności instalacji. Dzięki lekkim funkcjom modelowania i wbudowanym funkcjom symulacji oraz wytwarzania można szybko projektować, wykonywać iteracje i weryfikować koncepcje. Można też udostępniać dane projektu różnym działom w czasie rzeczywistym, angażować w proces użytkowników niepracujących w systemie CAD dzięki funkcjom bezpiecznego dostępu i narzędziom do oznaczania, a także przyspieszyć ocenę projektu przy użyciu wbudowanych rozwiązań rzeczywistości rozszerzonej. Współdzielona kompatybilność z rozwiązaniem Parasolid zapewnia doskonałą interoperacyjność oprogramowania NX X Essentials i Solid Edge i kompleksowe przepływy informacji.

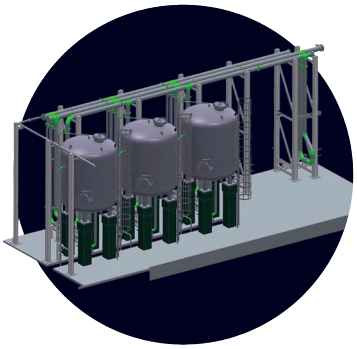

**Pewność siebie dzięki pracy z precyzyjnymi, rzetelnymi danymi**

Oprogramowanie Solid Edge 2026 ułatwia ponowne wykorzystywanie, udostępnianie i migrowanie danych projektu, niezależnie od tego, skąd pochodzą i dokąd trafiają. Obsługuje także importowanie modeli architektonicznych z oprogramowania Autodesk Revit, eksportowanie wyłącznie niezbędnej geometrii w celu zapewnienia ochrony własności intelektualnej i usprawnia produkcję części stalowych dzięki bezpośredniemu eksportowi danych w formacie DSTV. Integracja z narzędziem CADFeature firmy Elysium zapewnia zespołom używającym do tej pory innych systemów CAD wysoką wierność migrowanych danych z wbudowanymi kontrolami jakości. Niezależnie od tego, czy w grę wchodzi współpraca ponad domenami, czy konieczność zmigrowania starszych danych z kilku dekad, oprogramowanie Solid Edge oferuje narzędzia zapewniające łączność i dokładność oraz pełną kontrolę.

**Zwiększanie wartości**

Designcenter Solid Edge, stanowiące część portfolio Siemens Xcelerator, to zintegrowany zestaw solidnych, kompleksowych i łatwo dostępnych narzędzi, które obejmują wszystkie aspekty procesu rozwoju produktu. Rozwiązuje wiele obecnych złożonych problemów dzięki zautomatyzowanym rozwiązaniom cyfrowym sprzyjającym kreatywności i współpracy.

Przy zastosowaniu najnowszych, innowacyjnych technik projektowania elementów mechanicznych i elektrycznych, symulacji, wytwarzania, przygotowywania publikacji, zarządzania danymi oraz współpracy w chmurze, oprogramowanie Solid Edge znacząco skraca czas wejścia na rynek, podnosi elastyczność produkcji i obniża koszty dzięki skalowalnym rozwiązaniom.
Więcej informacji można znaleźć na stronie siemens.com/Designcenter-Solid-Edge-2026.

**Minimalna konfiguracja systemu**

- Windows 10 Enterprise lub Professional w wersji 1809 lub nowszej (tylko wersja 64-bitowa)
- Java 8 i nowsza, wersja 64-bitowa
- 16 GB pamięci RAM
- Grafika 65 tysięcy kolorów
- Rozdzielczość ekranu: 1920 x 1080
- 8,5 GB wolnego miejsca na dysku z przeznaczeniem na instalację

**Siemens Digital Industries Software**

**siemens.com/software**

Ameryka Pn. i Płd.
1 800 498 5351

Europa
00 800 70002222

Azja i Oceania
001 800 03061910

Aby uzyskać inne numery, kliknij tutaj.

© 2025 Siemens. Listę znaków towarowych firmy Siemens można znaleźć tutaj. Pozostałe znaki towarowe należą do odpowiednich podmiotów.

86860-D1-PL 10/25 LOC